CENTRAGGIO CONICO CON VITE "EU"

Materiale: acciaio 1.7139
Material: steel 1.7139
Werkstoff: stahl 1.7139

Durezza: Hrc 700 HV
Hardness:
Härte:

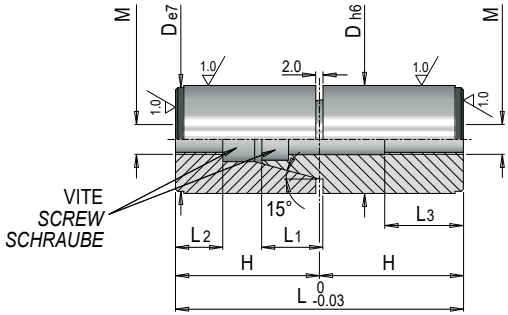

Codice	D	L	L1	L2	M	Vite *Screw Schraube*	L3	H
T065-10x24	10	24	3,7	5	4	M3	11,5	12
T065-12x34	12	34	5	8,5	4	M3	9,6	17
T065-14x34	14	34	7	6	5	M4	12,4	17
T065-16x34	16	34	7	6	5	M4	12,4	17
T065-20x54	20	54	10	10,5	8	M6	19,7	27
T065-25x54	25	54	11	9	8	M6	19,7	27
T065-26x54	26	54	11	9	8	M6	19,7	27
T065-30x72	30	72	16	12,2	10	M8	25	36
T065-32x72	32	72	16	12,2	10	M8	25	36
T065-42x92	42	92	20	16,5	10	M8	27	46

Esempio d'ordine: Codice
Order example:
Bestellbeispiel: